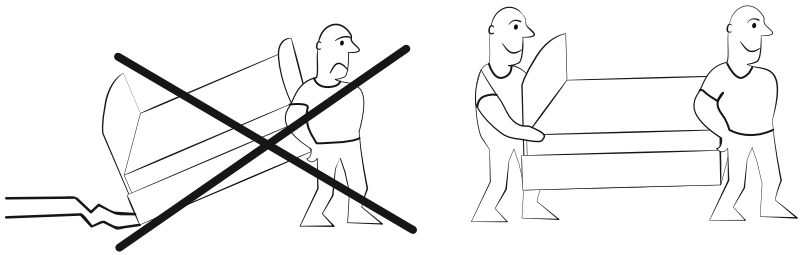

Райтон
природа сна

Производитель: ООО «Орма групп»
115230, Россия, г. Москва,
Хлебозаводский проезд, д. 7, стр. 9,
этаж 4, помещение XI, комната 5ц
Тел./факс: 8-800-333-37-37

DUBLIN

2 спальная

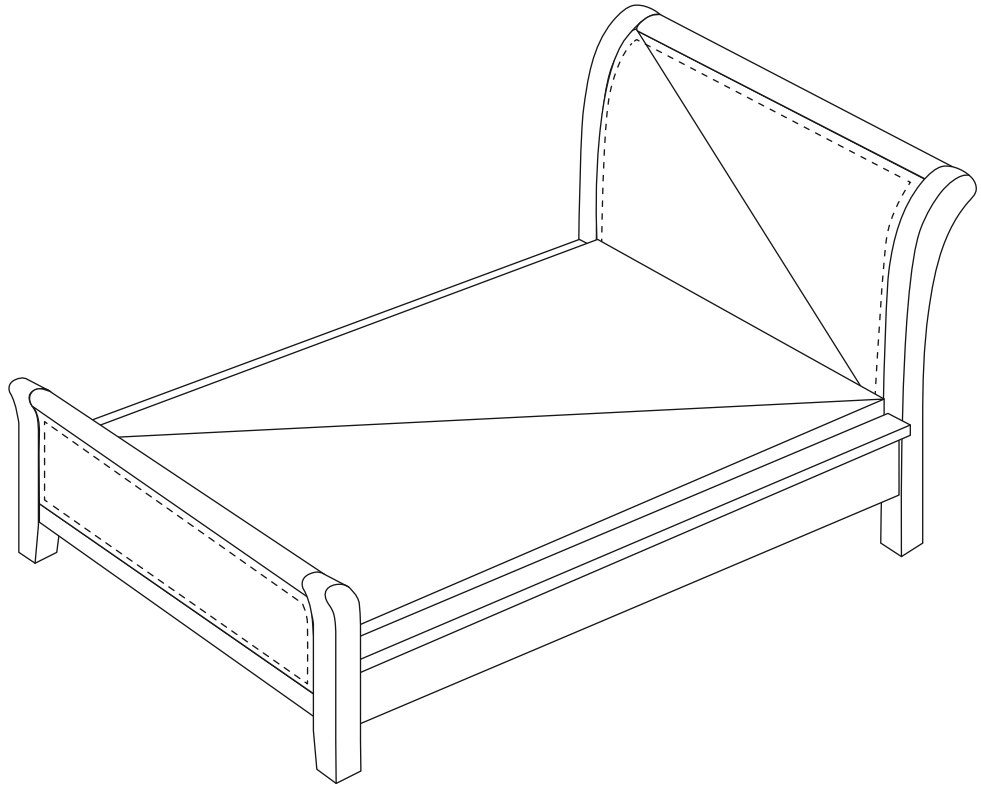

Райтон
природа сна

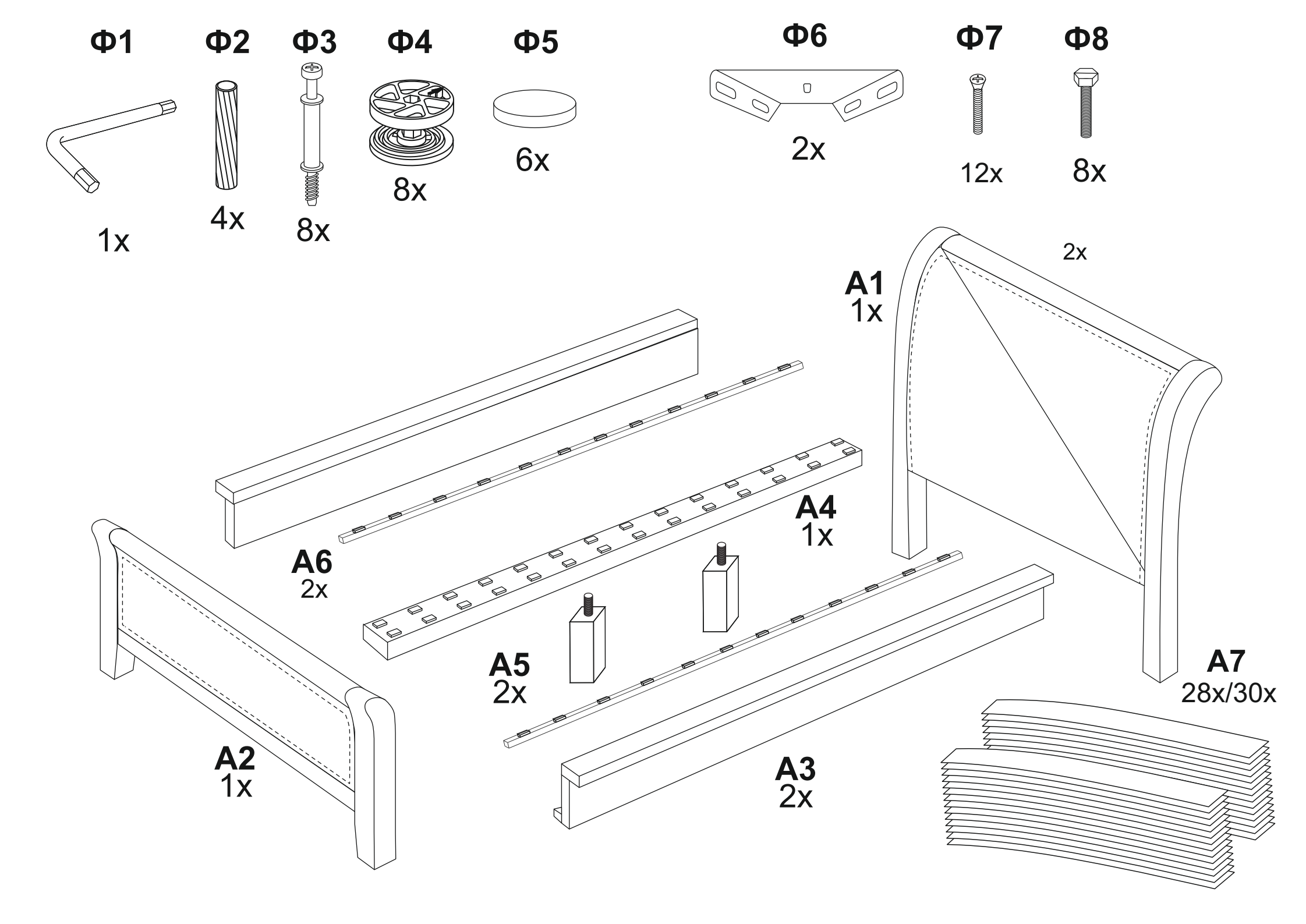
Ф1
1x
Ф2
4x
Ф3
8x
Ф4
8x
Ф5
6x
Ф6
2x
Ф7
12x
Ф8
8x
A1
1x
2x
A2
1x
A3
2x
A4
1x
A5
2x
A6
2x
A7
28x/30x

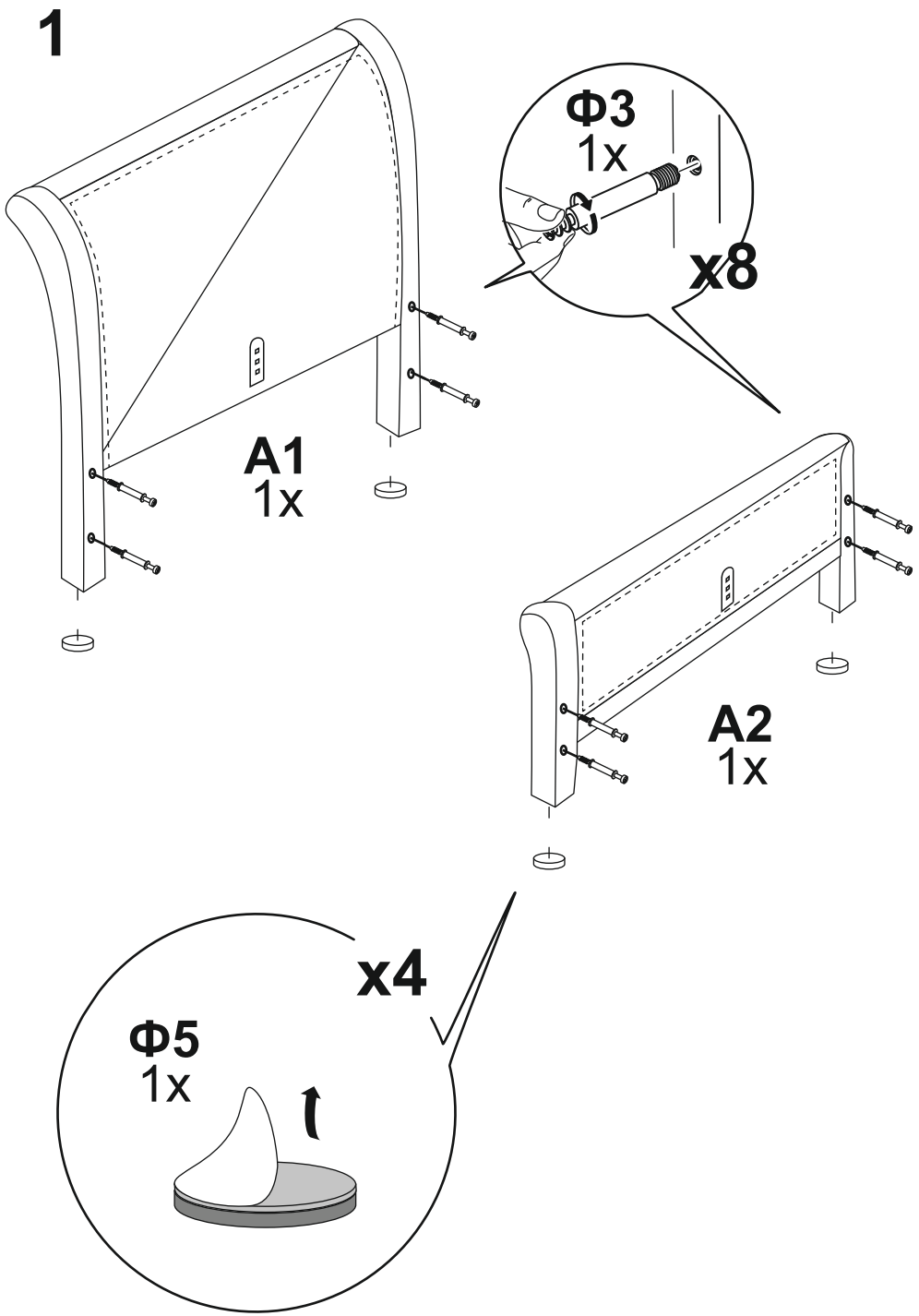
1
Ф3
1x
x8
A1
1x
A2
1x
x4
Ф5
1x

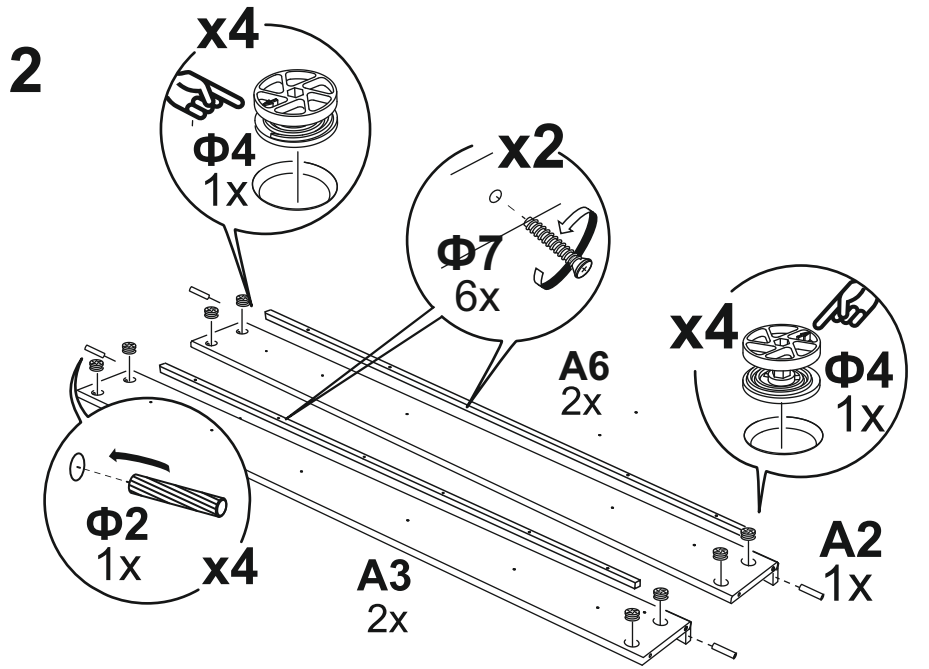
2
x4
Ф4
1x
x2
Ф7
6x
A6
2x
x4
Ф4
1x
Ф2
1x
x4
A3
2x
A2
1x

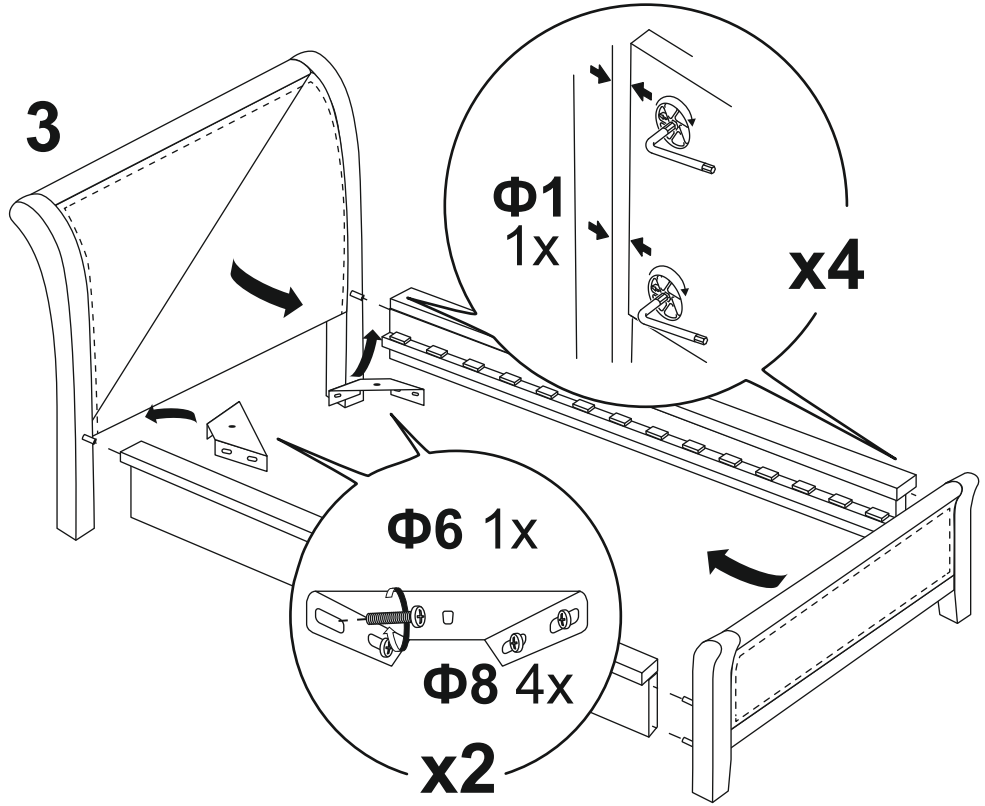
3
Ф1
1x
x4
Ф6 1x
Ф8 4x
x2

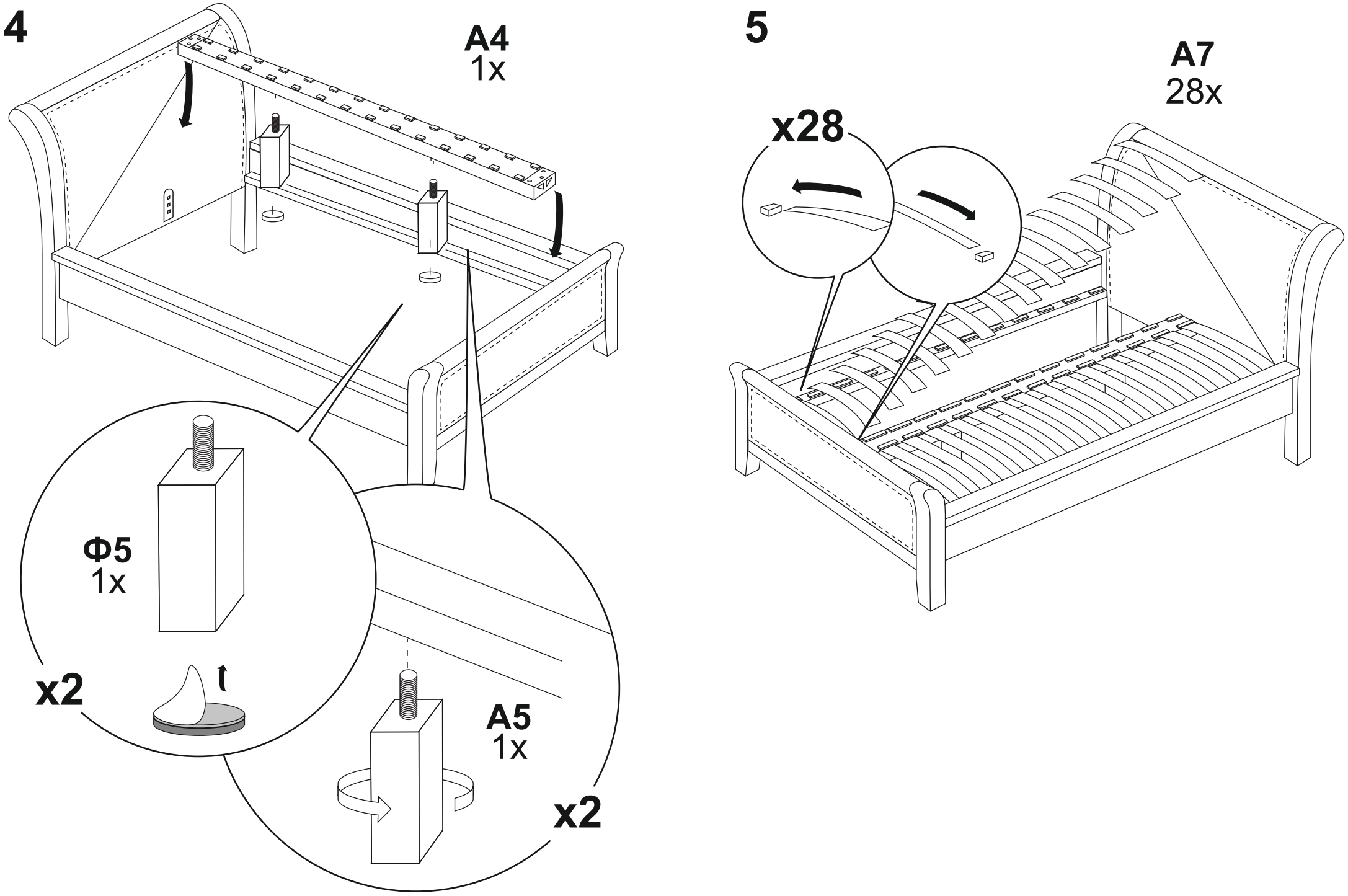
4
A4
1x
Ф5
1x
x2
A5
1x
x2
5
A7
28x
x28